INGENIERÍA BÁSICA PARA PLANTAS ELEVADORAS, IMPULSIONES, PLANTA DE TRATAMIENTO DE AGUAS SERVIDAS Y DESCARGA LOCALIDAD DE LICAN RAY

CONTENIDO : CAMARA DE CARGA Y VENTOSAS

PROYECTADO POR: EMÁS INGENIERIA

HUMBERTO ACUÑA JEFE PROYECTO | LUIS PEILLARD ING. PROYECTO

UBICACION	FECHA	ESCALA	REV.	INVERSION
LICAN RAY	MAYO 2026	SE INDICAN	0	OPERACIONAL

APROBACION CLIENTE INTERNO:

FIRMA

APROBACION AGUAS ARAUCANIA S.A.

REVISOR | REVISOR (VB°) PREVENCIONISTA DE RIESGOS | JEFE DEPTO. DESARROLLO E INGENIERIA

GERENTE DE INFRAESTRUCTURA Y DESARROLLO

PROYECTO AGUAS ARAUCANIA Nº _____ PLANO Nº 19

COD. 105-HI-001

REVISION	N°	FECHA	PROY	DIB	REV	DESCRIPCIÓN
	A	24/02/17	LPP	JOP	HAD	REVISION INTERNA
	B	30/03/17	LPP	JOP	HAD	REVISION CLIENTE
	C	10/05/17	LPP	JOP	HAD	REVISION CLIENTE
	0	31/05/17	LPP	JOP	HAD	REVISIÓN CLIENTE
	1	29/05/26	JCHF	AOR	ECHU	REVISIÓN CLIENTE

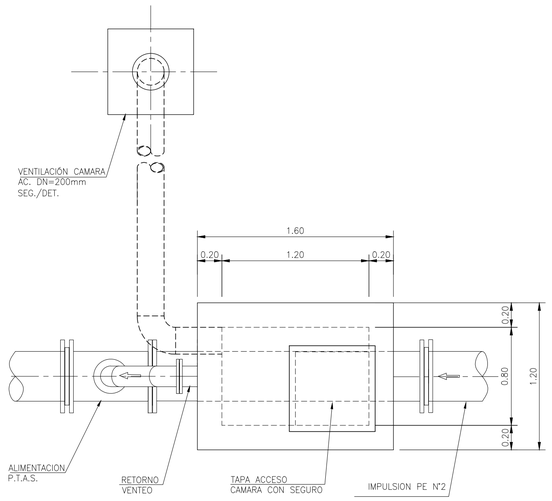

CÁMARA DE CARGA P.T.A.S.

PLANTA

ESCALA 1:25

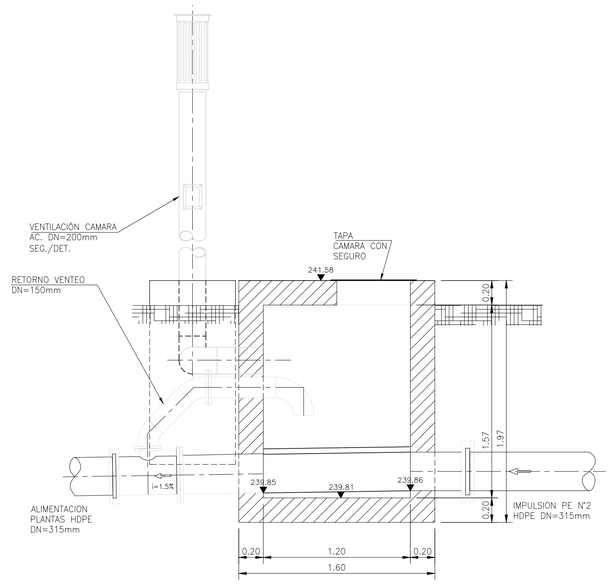

CORTE A

ESCALA 1:25

DETALLE VENTILACION EN CAMARAS PROYECTADAS

SIN ESCALA

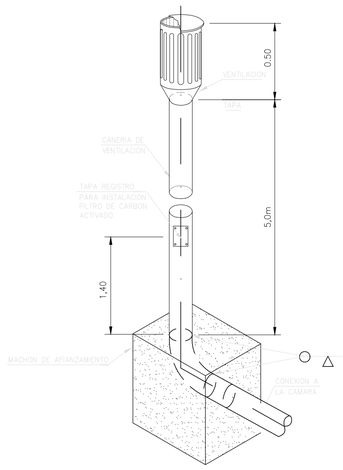

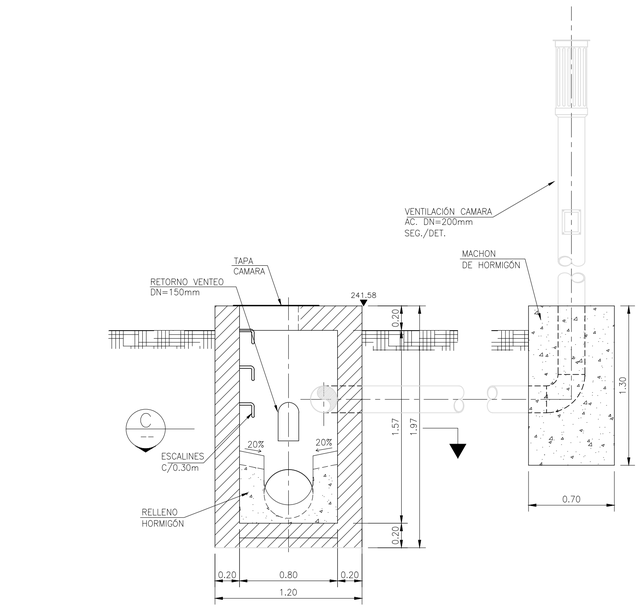

CORTE B

ESCALA 1:25

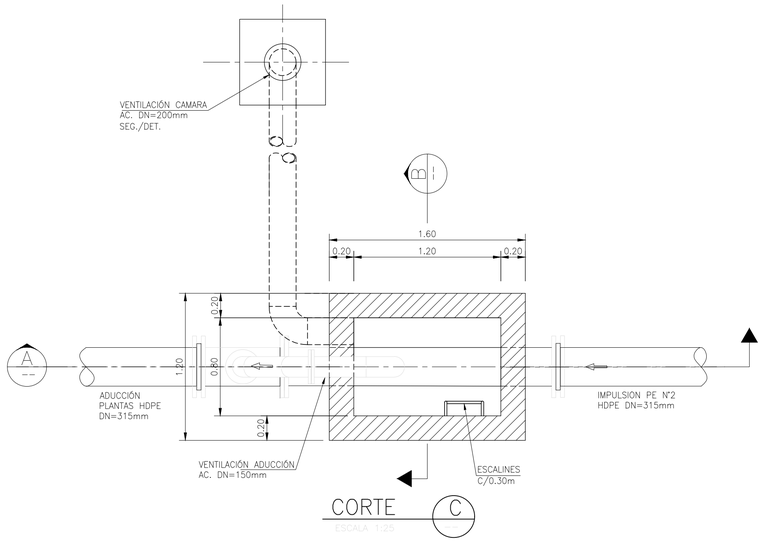

CORTE C

ESCALA 1:25

CUADRO DE VENTOSAS

SERVICIO	DN1	DN2	DN3	VENTOSA N°
IMPULSIÓN N°2	315	100	75	21
	315	100	75	22
	315	100	75	23
	315	100	75	24

PLANTA CAMARA VENTOSA

ESCALA 1:25

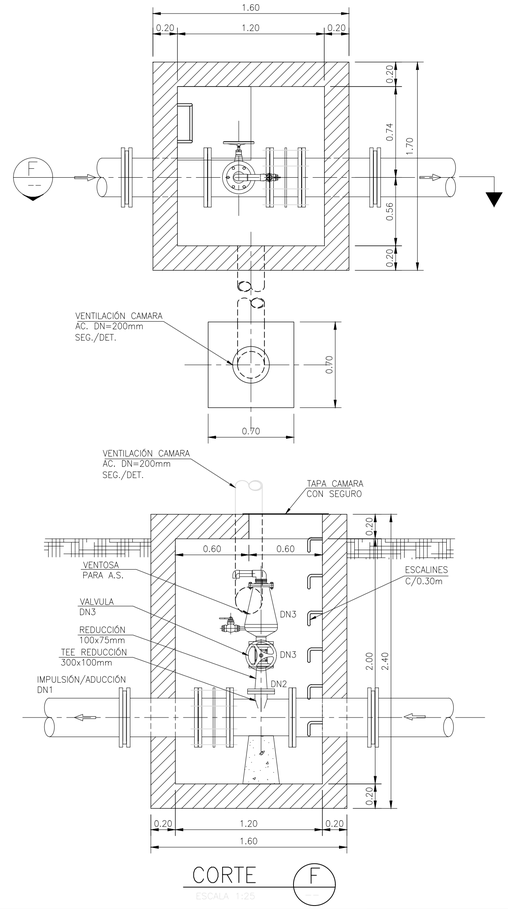

CORTE F

ESCALA 1:25

ARCHIVO DE DIBUJO CAD : 019-020-hc-ib-pla-105-hi-001-0-camara de carga y ventosas.dwg